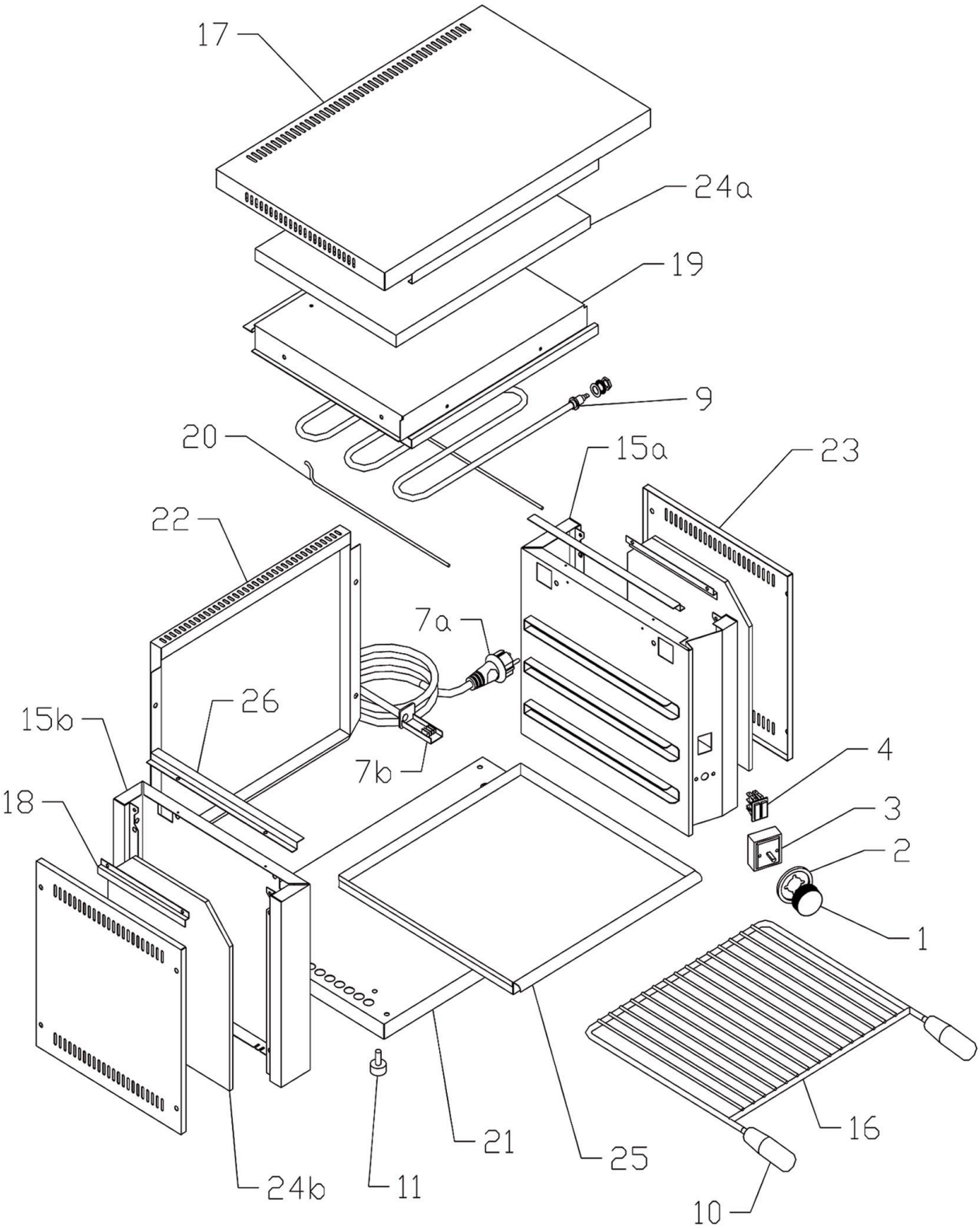

Bartscher	Salamander S40 Artikel-Nr.: 100524	Explosionszeichnung 17.05.2017	Seite 1/2

Pos.	Artikelbeschreibung	Description of item	Artikel Nr./Item No.
1	Knebel	Knob	0402590500
2	Blendring, Kunststoff	Blind ring, plastic	A0402595000
3	Energieregler 13A, 230V	Energy regulator 13A, 230V	05057021010
4	Kontrolllampe	Indicator light	E0401500511
7a	Anschlusskabel m. Stecker	Power cord w. plug	A039896
7b	Anschlussklemme	Terminal clamp	0402085500
9	Heizkörper	Heating element	0401024000
10	Griff z. Rost	Handle f. grid	0407803000
11	Fuß	Base	E01036503000
15a	Abdeckung, innen rechts	Cover, inside right	E0501500500
15b	Abdeckung, innen links	Cover, inside left	E0451505100
16	Rost m. Griffen bis 2003	Grid w. handles until 2003	0408010000
	Rost m. Griffen ab 2003	Grid w. handles from 2003	0408010300
17	Abdeckplatte, oben	Top cover plate	0451500100
18	Halterung	Holder	E0451502500
19	Abdeckung, innen oben	Cover, inside top	E0451500550
20	Halterung f. Heizkörper	Bracket f. heating element	0451506500
21	Bodenplatte	Bottom plate	E0501500150
22	Abdeckung, hinten	Back cover	E0451501550
23	Abdeckung, seitlich	Side cover	0451505500
24a	Isolierung, seitlich	Side isolation	E0407502107
24b	Isolierung, oben	Top isolation	E0407502109
25	Auffangbehälter	Down slideway board	0501500650
26	Halterung	Holder	E0451513500