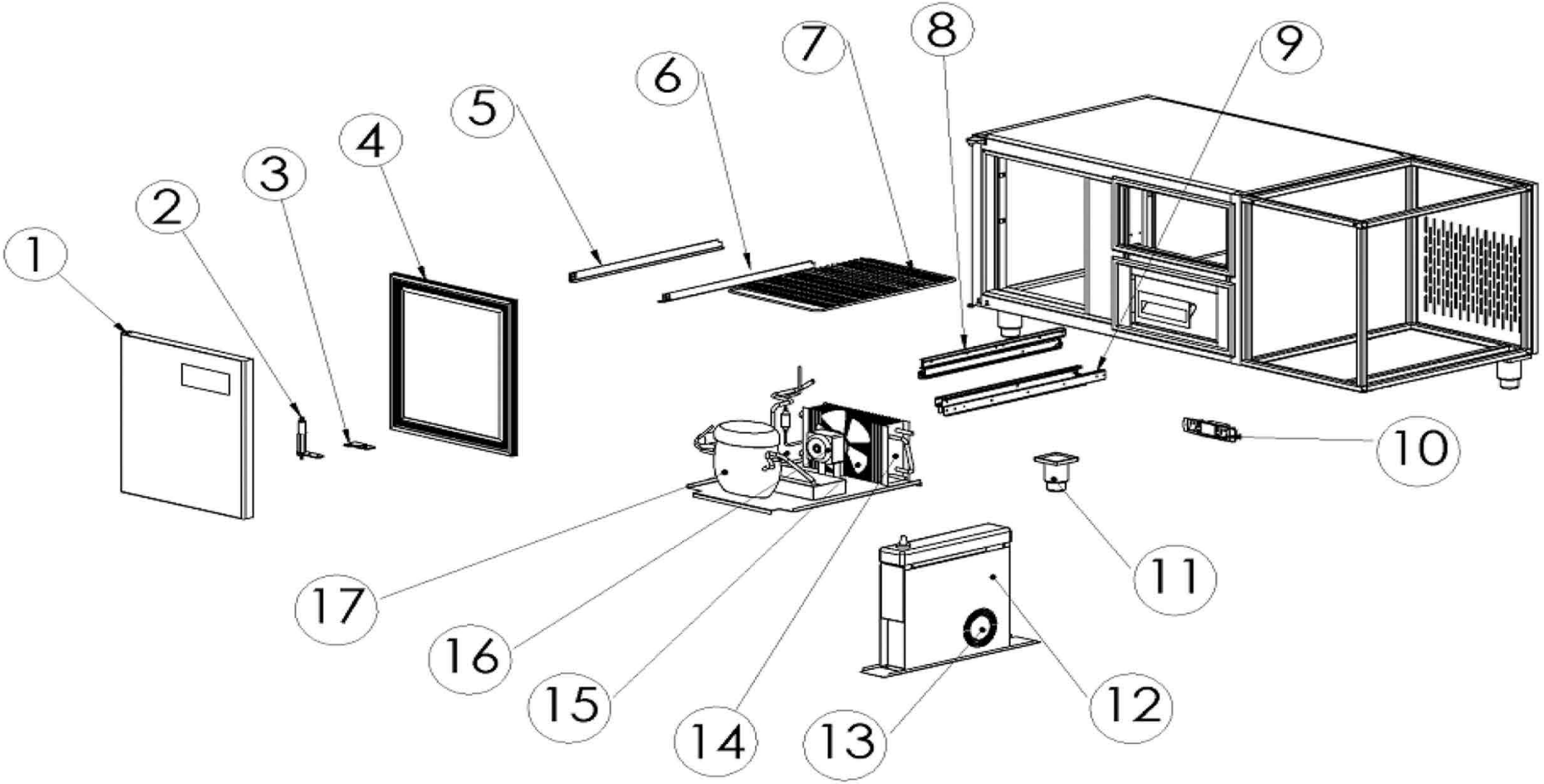

Bartscher	Unterbau-Kühltisch 1400T1S2 Artikel-Nr.: 110903	Explosionszeichnung Datum 02.08.2022	Seite 1/2

Pos.	Artikelbeschreibung	Description of item	Artikel Nr./Item No.
1	Tür, links	Door, left	E020027925L
2	Türscharnier, links	Door hinge, left	E011090002
3	Türscharnier, rechts m. Halterung	Right door hinge w. holder	E020027927
4	Türdichtung	Door seal	E020027926
5	Führungsschiene links	Guide rail left	E020027915
6	Führungsschiene rechts	Guide rail right	E020027915R
7	Rost	Shelf	E020027914
8	Schiene z. Schublade links	Shelf guide rail, left	E011090014
9	Schiene z. Schublade rechts	Shelf guide rail, right	E011090015
10	Thermostat, digital m. Knopf	Thermostat, digital w. button	E020027917
11	Fuß, Edelstahl	Base, stainless steel	E020027931
12	Verdampferlüfter	Evaporator fan	E020027919
13	Verdampfer m. Lüfter	Evaporator w. fan	E020027918
14	Kondensator	Condenser	E020027920
15	Lüfterflügel	Fan blade	E020027921
16	Kondensatorlüfter	Condenser ventilator	E020027924
17	Kompressor	Compressor	E020027922