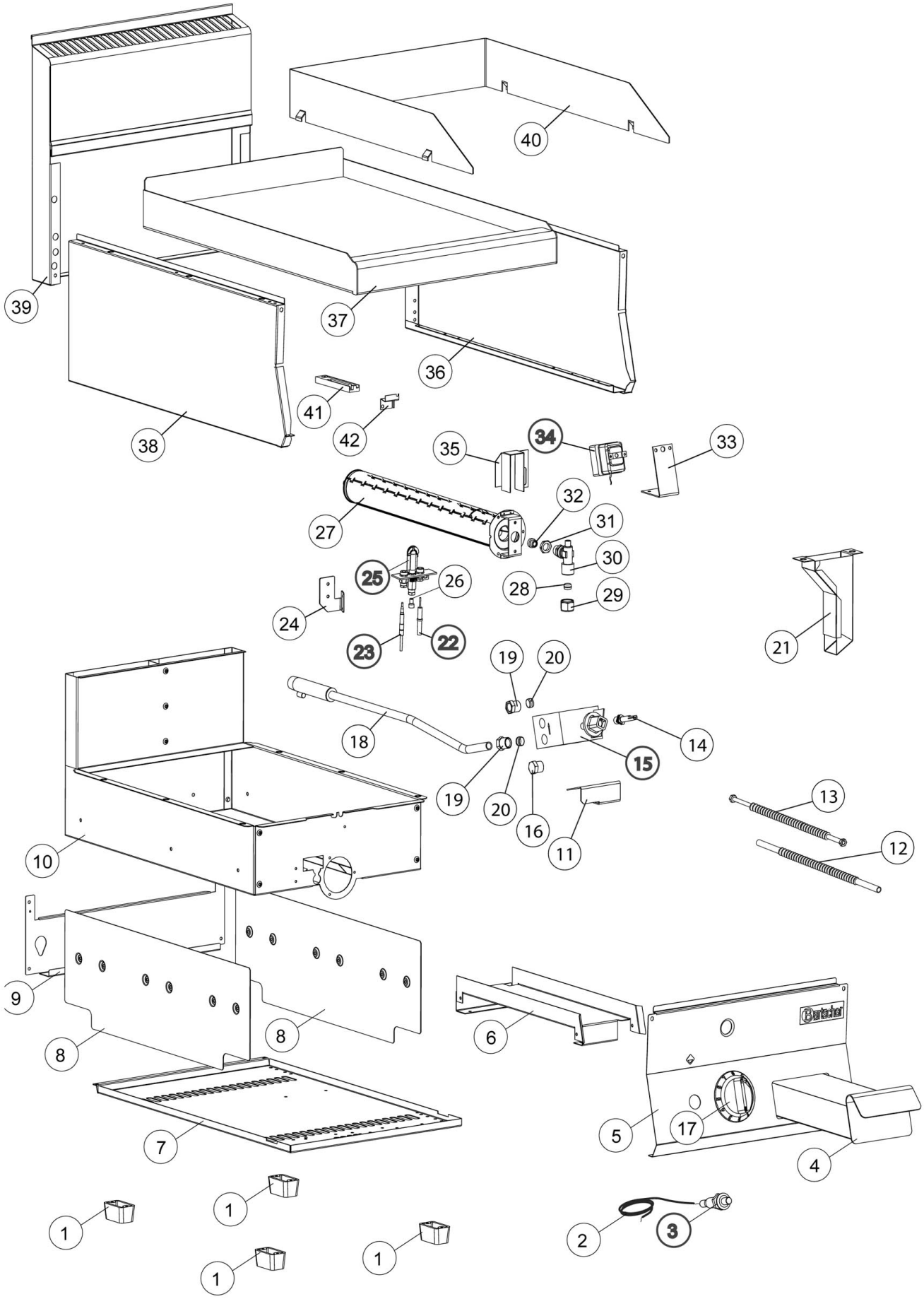

Bartscher	Griddleplatte 650 400G-G Artikel-Nr.: 1152263	Explosionszeichnung 28.12.2020	Seite 1/2

Pos.	Artikelbeschreibung	Description of item	Artikel Nr./Item No.
1	Fuß	Base	01036021613
2	Zündkabel 400 mm	Ignition cable 400 mm	016885
3	Piezozünder	Piezo igniter	01936100
4	Fettauffangschublade	Grease drip drawer	0930650
5	Blende	Panel	Auf Anfrage/on request
6	Führung	Guide	Auf Anfrage/on request
7	Boden	Bottom	Auf Anfrage/on request
8	Abdeckung	Cover	Auf Anfrage/on request
9	Abdeckung, hinten	Back cover	Auf Anfrage/on request
10	Gehäuse	Housing	Auf Anfrage/on request
11	Halterung	Holder	Auf Anfrage/on request
12	Rohr L400 D12	Pipe L400 D12	Auf Anfrage/on request
13	Rohr L500 D6	Pipe L500 D6	Auf Anfrage/on request
14	Verbindung	Connection	E00900680
15	Ventil 630 100-340° C	Valve 630 100-340° C	0CR0585671
16	Verschraubung 3/8 Zoll	Screw connection 3/8 inch	E01888200
17	Knebel	Knob	E02599302
18	Gasrampe	Gas ramp	Auf Anfrage/on request
19	Verschraubung	Screw connection	0459300
20	Doppelkegelring D 12 mm	Double taper seal D 12 mm	024543
21	Ablauf	Drain	E00930800
22	Zündkerze z. Kochstelle	Ignition plug f. hot plate	016796
23	Thermoelement m. Kabel	Thermocouple w. cable	049232
24	Halterung	Holder	E02568360
25	Zündbrenner	Ignition burner	020496
26	Zünddüse, Erdgas, D 27	Ignition nozzle, natural gas, D 27	016137
	Zünddüse, Propan, D 16	Ignition nozzle, propane, D 16	016136
27	Brenner	Burner	E08220050
28	Schneidring	Cutting ring	0417810
29	Mutter D 12 mm, 20 x 1,5 mm	Nut D 12 mm, 20 x 1,5 mm	024542
30	Verbindung	Connection	E06A014708
31	Kontermutter	Coutner nut	E06A010820
32	Düse, Erdgas L, D 185	Nozzle, natural gas L, D 185	018936
	Düse, Erdgas H-L, D 200	Nozzle, natural gas H-L, D 200	016130
	Düse, Erdgas D 130	Nozzle, natural gas D 130	E02510411
	Düse, Propan, D 115	Nozzle, propane, D 115	023758
33	Halterung	Holder	Auf Anfrage/on request
34	Sicherheitsthermostat	Safety thermostat	01878500
35	Luftregulierung	Air control	Auf Anfrage/on request
36	Abdeckung, rechts	Right panel	Auf Anfrage/on request
37	Grillplatte, glatt	Grill plate, smooth	0846640
38	Abdeckung, links	Left cover	Auf Anfrage/on request
39	Abgaskamin 400 mm	Exhaust flue 400 mm	E01041115100
40	Spritzschutz	Splash guard	0MA1044314900
41	Klammer	Bracket	Auf Anfrage/on request
42	Klammer	Bracket	Auf Anfrage/on request